8.2.3 Ручки для параллельных и наклонно-сдвижных систем – внутренние ручки; 160 мм



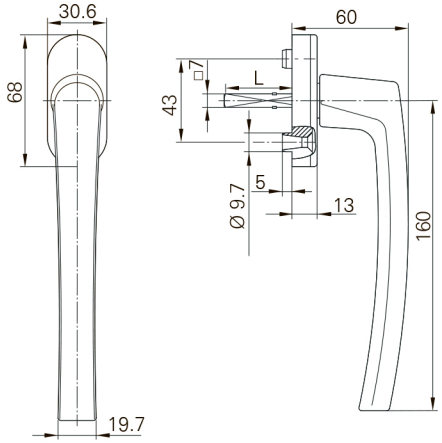

Описание изделия

- Базовая ручка без дополнительных функций
- Положение фиксации 90°
- 10 лет функциональной гарантии
- Классификация по DIN EN 13126-3

Комплект поставки

- 1 ручка для параллельной и наклонно-сдвижной системы
- без крепёжных винтов

35	R01.1	Серебро натуральное	Анод.	Д	–	–	1 шт.	211598 ■
	R01.2	Серебро светлое	Анод.	Д	–	–	1 шт.	211599 □
	R01.3	Титан	Анод.	Д	–	–	1 шт.	288728 □
	R01.5	Серебристый	Анод.	Д	–	–	1 шт.	623491 ■
	R05.4	Тёмная бронза	Анод.	Д	–	–	1 шт.	288727 ■
	R05.3	Средняя бронза	Анод.	Д	–	–	1 шт.	211597 ■
	R06.2M	Глубокий чёрный матовый	Порошк.	Д	–	–	1 шт.	794352 ■
	R07.2	Транспортный белый	Порошк.	Д	–	–	1 шт.	211596 ■
43	R01.1	Серебро натуральное	Анод.	Д	–	–	1 шт.	601161 ■
	R01.2	Серебро светлое	Анод.	Д	–	–	1 шт.	601162 □
	R01.3	Титан	Анод.	Д	–	–	1 шт.	601163 □
	R05.3	Средняя бронза	Анод.	Д	–	–	1 шт.	601164 ■
	R05.4	Тёмная бронза	Анод.	Д	–	–	1 шт.	601165 ■
	R07.2	Транспортный белый	Порошк.	Д	–	–	1 шт.	601166 ■